VANITY - Set porta montaggio a soffitto senza profilo a terra

VANITY - Ceiling installation without bottom profile

SCALA 2:1

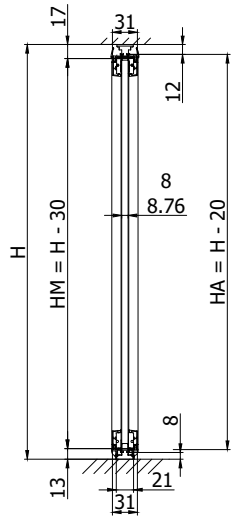

HM = H - 30
HA = H - 20

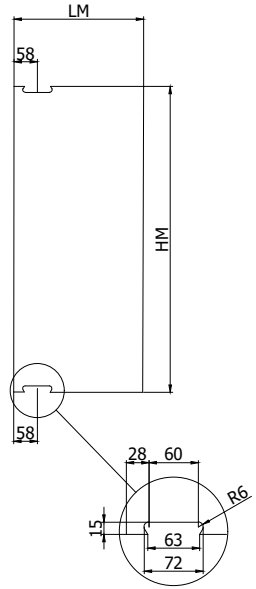

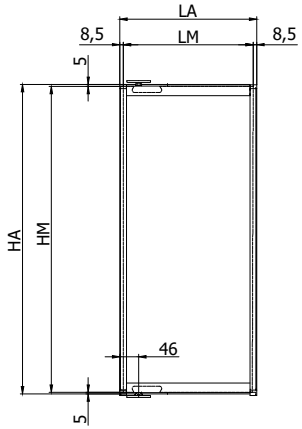

HM= HA - 10
LM= LA - 17

SCALA 1:1

SCALA 1:1

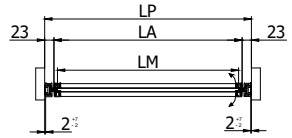

LA = LP - 46
LM = LA - 17

H - 2

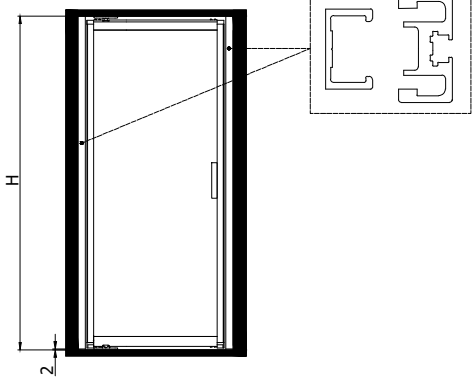

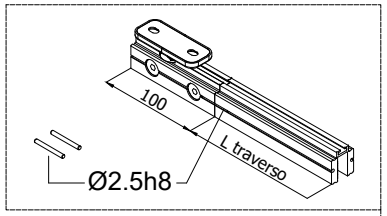

L veletta = LA - 32

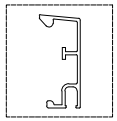

L traverso = LA - 132

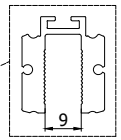

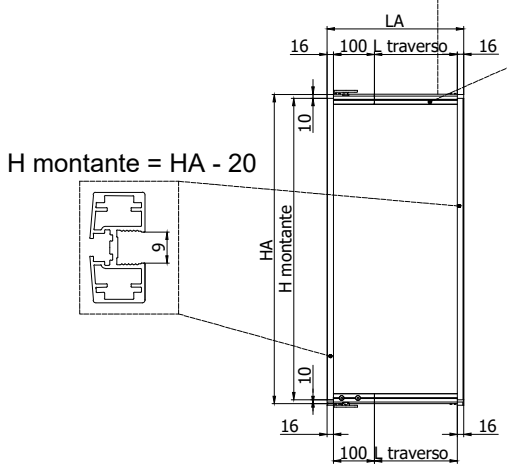

H montante = HA - 20

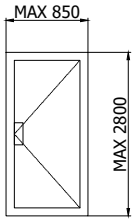

SCALA 1:1

VANITY - Set porta montaggio a soffitto con profilo a terra

VANITY - Ceiling installation with bottom profile

SCALA 2:1

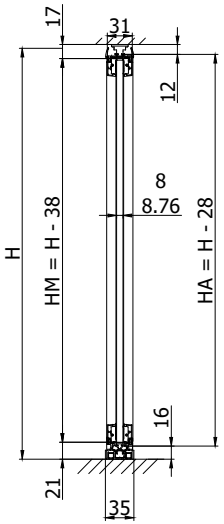

HM = H - 38
HA = H - 28

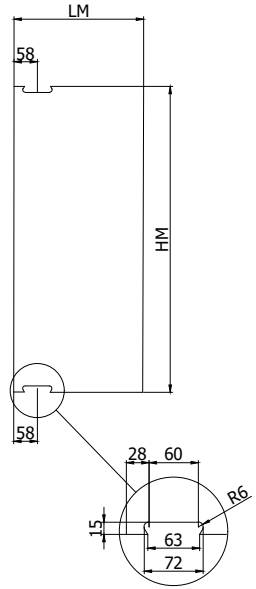

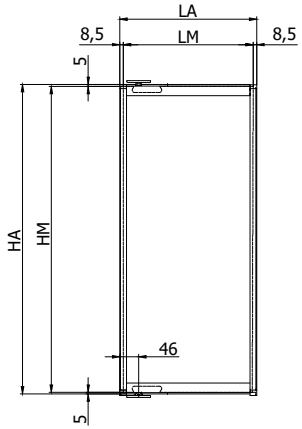

HM= HA - 10
LM= LA - 17

SCALA 1:1

SCALA 1:1

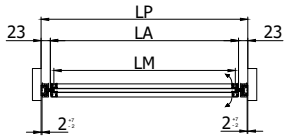

LA = LP - 46
LM = LA - 17

H - 13

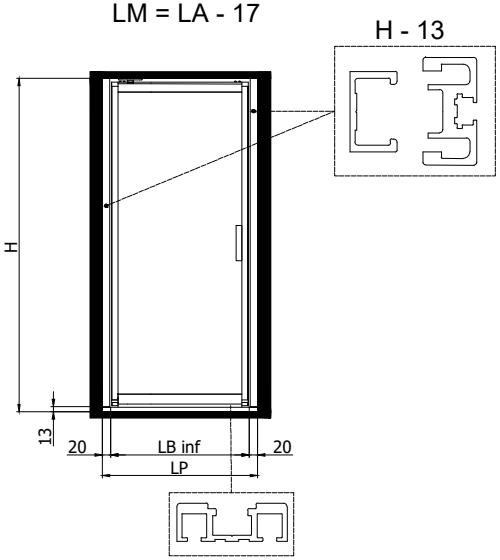

LB inf = LP - 40

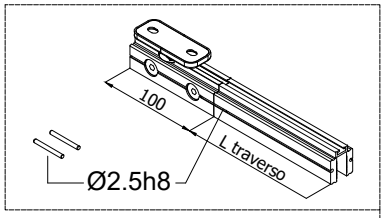

L veletta = LA - 32

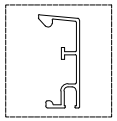

L traverso = LA - 132

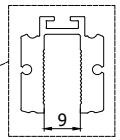

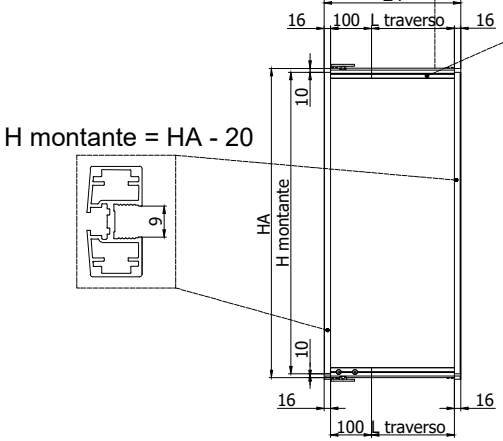

H montante = HA - 20

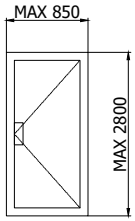

SCALA 1:1

VANITY - SET 6 montaggio a soffitto, versione porta doppia, profilo a terra solo per entrata doccia.
Entrata WC senza profilo a terra / Vanity ceiling-mounted system, double door version, floor profile only at the shower entrance.
WC entrance without floor profile.

SCALA 2.5:1

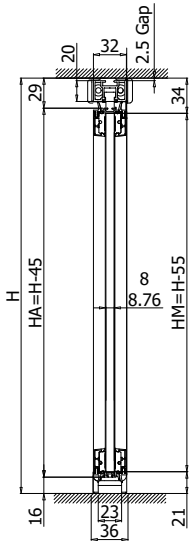

HM = H - 55
HA = H - 45

SCALA 1:1

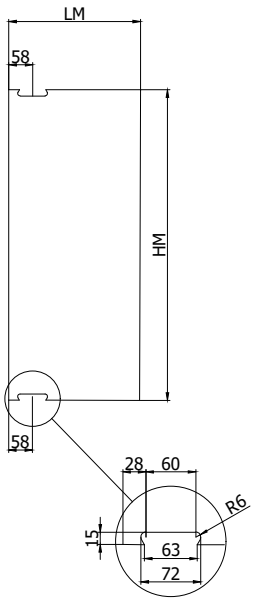

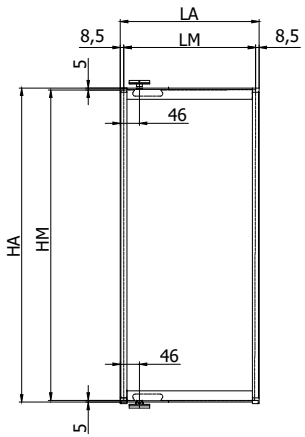

HM= HA - 10
LM= LA - 17

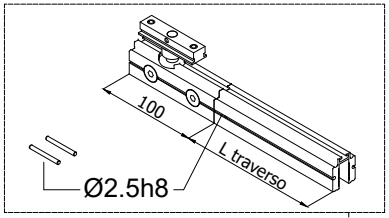

L veletta = LA - 32

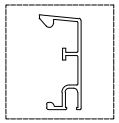

L traverso = LA - 132

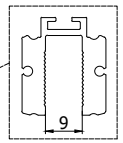

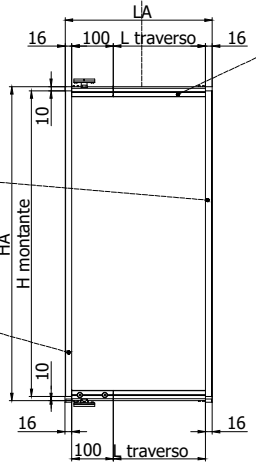

H montante = HA - 20

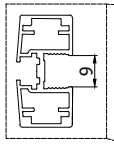

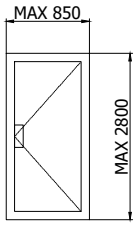

SCALA 1:1

VANITY - SET 6 montaggio a soffitto, versione porta doppia, profilo a terra solo per entrata doccia.
Entrata WC senza profilo a terra / Vanity ceiling-mounted system, double door version, floor profile only at the shower entrance.
WC entrance without floor profile.

SCALA 2.5:1

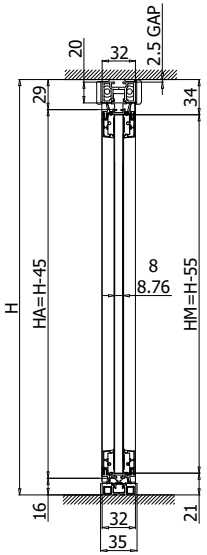

HM = H- 55
HA = H - 45

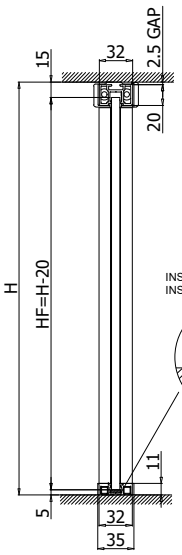

HF = H - 20

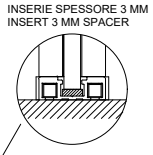

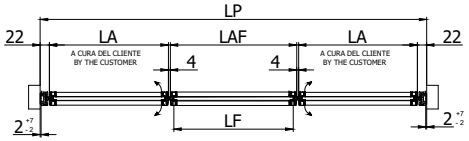

LAF = LP - [(LAx2)+52]
LF = LAF - 16

SCALA 1:1

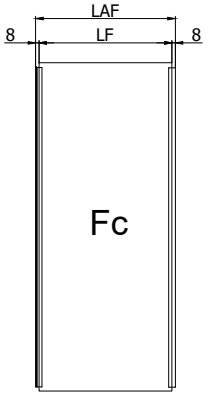

LF = LAF - 16

SCALA 1:1

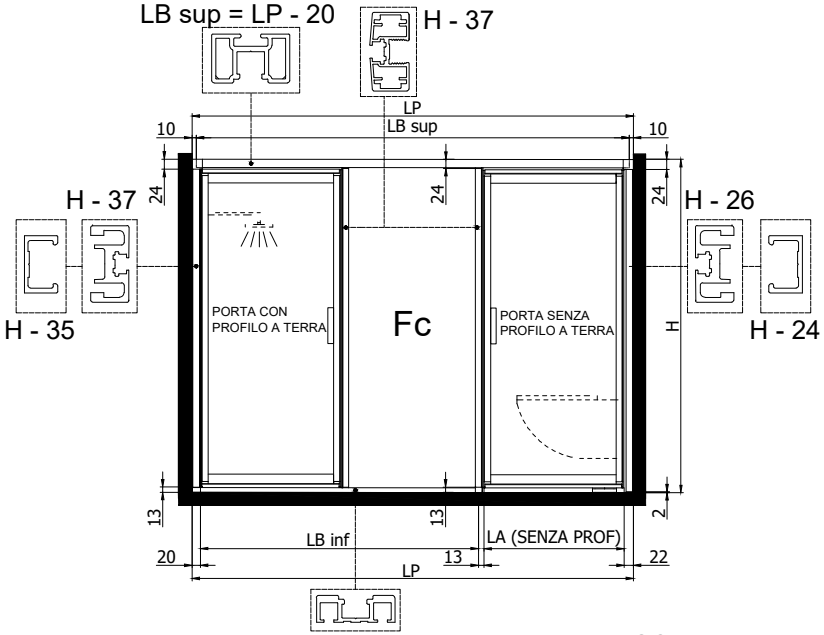

LB inf = LP - (LA SENZA PROF +55)

SCALA 1:1

Ultimo aggiornamento: 19/03/2026 xme705h

VANITY - SET 6 montaggio a soffitto, versione porta doppia, profilo a terra solo per entrata doccia.
Entrata WC senza profilo a terra / Vanity ceiling-mounted system, double door version, floor profile only at the shower entrance.
WC entrance without floor profile.

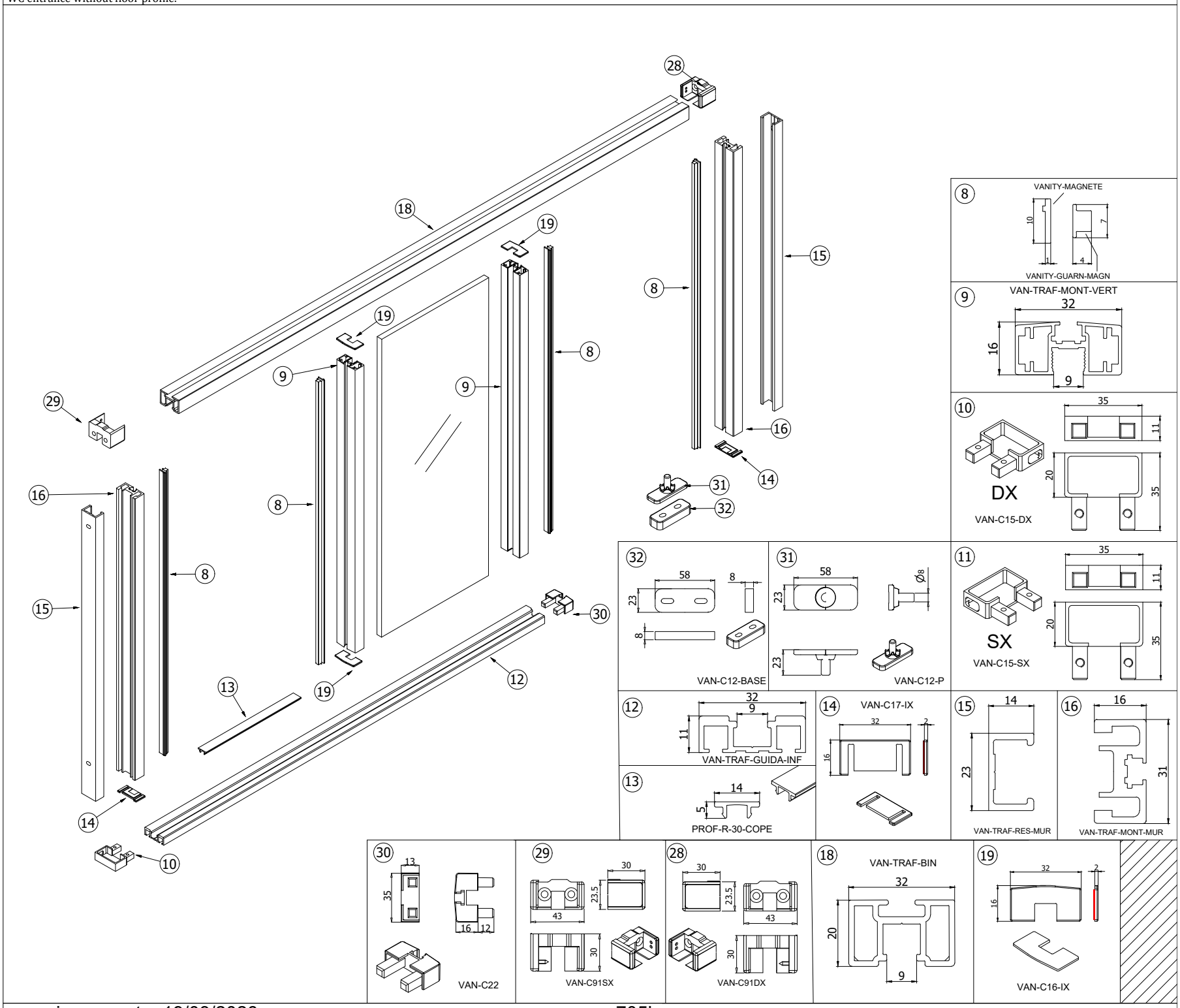

VANITY - SET 7 montaggio a soffitto, versione porta doppia, profilo a terra solo per entrata doccia.
Entrata WC senza profilo a terra / Vanity ceiling-mounted system, double door version, floor profile only at the shower entrance.
WC entrance without floor profile.

SCALA 2.5:1

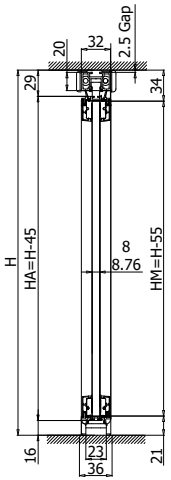

HM = H - 55
HA = H - 45

SCALA 1:1

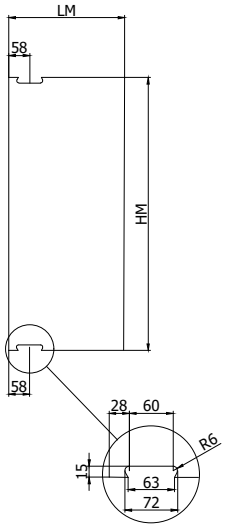

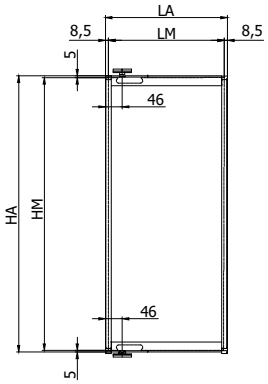

HM= HA - 10
LM= LA - 17

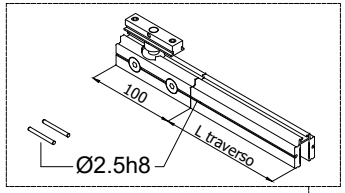

L veletta = LA - 32

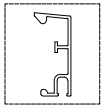

L traverso = LA - 132

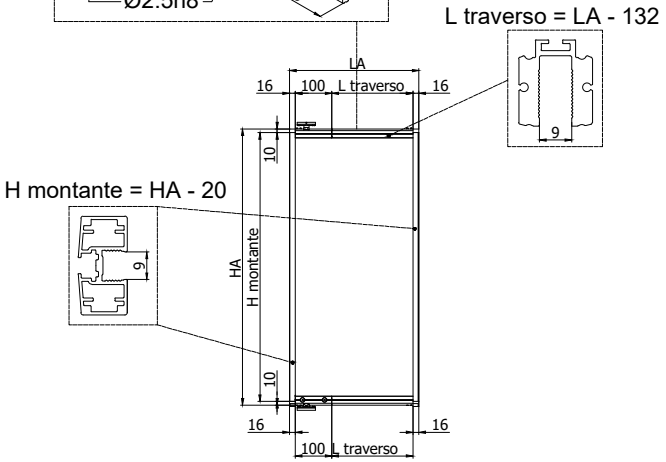

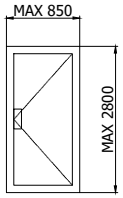

SCALA 1:1

Ultimo aggiornamento: 19/03/2026 xme705h

VANITY - SET 7 montaggio a soffitto, versione porta doppia, profilo a terra solo per entrata doccia.
Entrata WC senza profilo a terra / Vanity ceiling-mounted system, double door version, floor profile only at the shower entrance.
WC entrance without floor profile.

SCALA 2.5:1

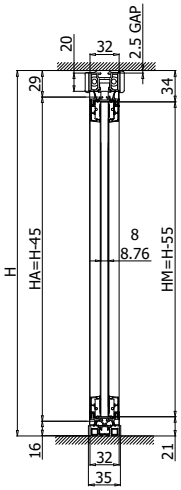

HM = H- 55
HA = H - 45

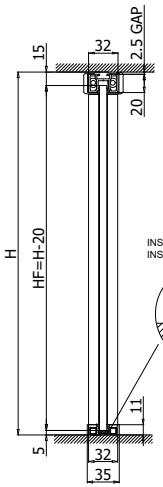

HF = H - 20

SCALA 1:1

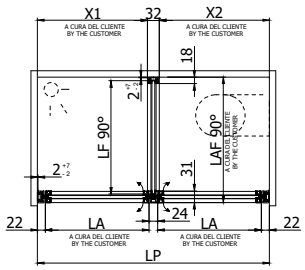

LF 90° = LAF 90° - 34

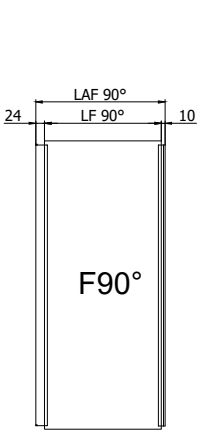

LF 90° = LAF 90° - 34

SCALA 1:1

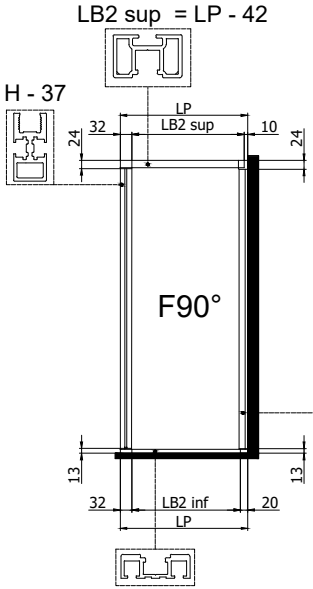

LB2 inf = LP - 52

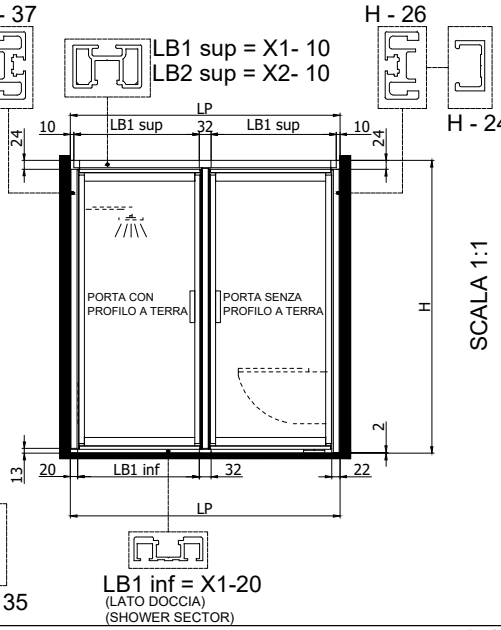

LB1 inf = X1-20
(LATO DOCCIA)
(SHOWER SECTOR)

SCALA 1:1

Ultimo aggiornamento: 19/03/2026 xme705h

VANITY - SET 7 montaggio a soffitto, versione porta doppia, profilo a terra solo per entrata doccia.
Entrata WC senza profilo a terra / Vanity ceiling-mounted system, double door version, floor profile only at the shower entrance.
WC entrance without floor profile.

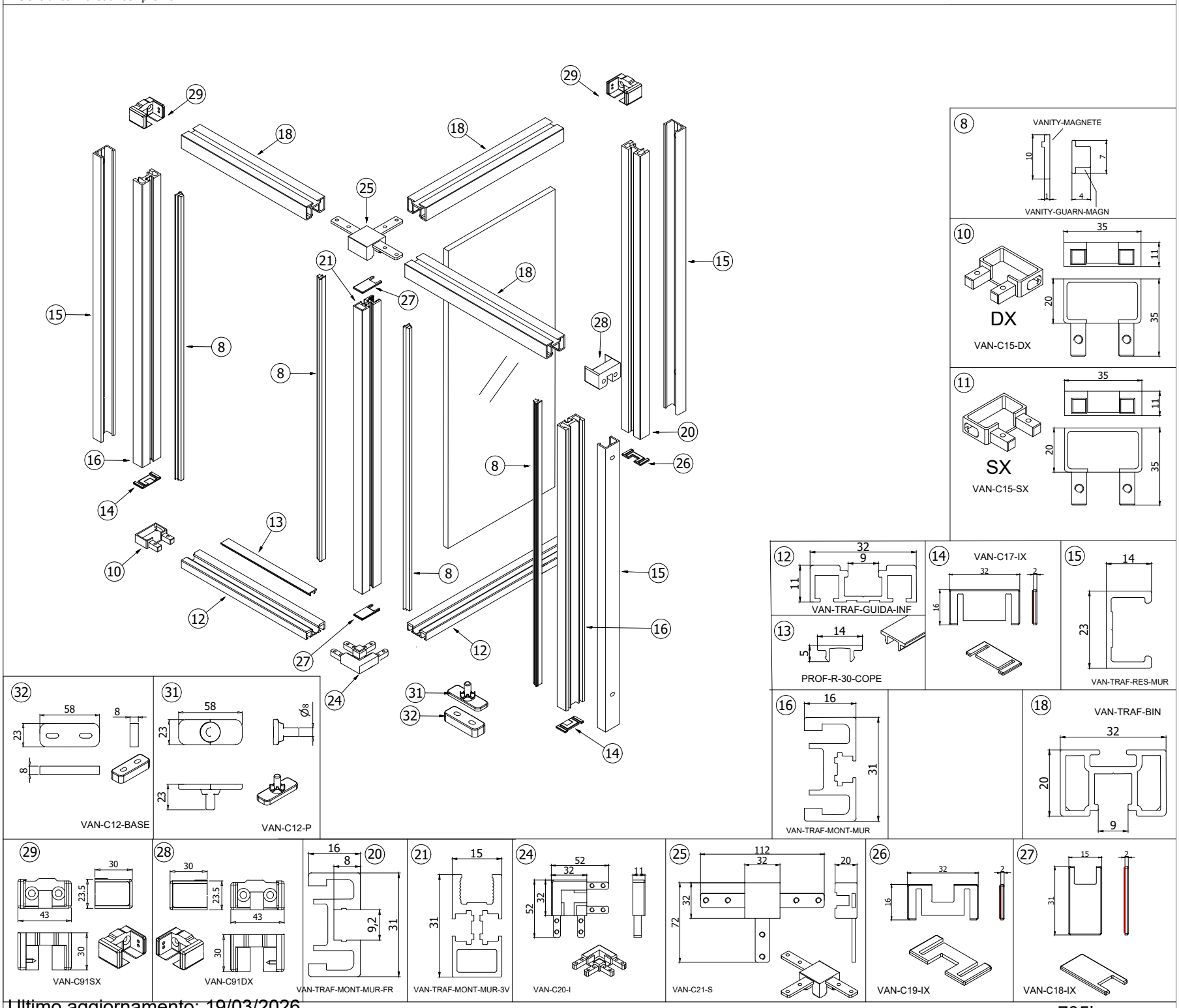

Ultimo aggiornamento: 19/03/2026

xme705h

VANITY - SET 8 V/V vetro-vetro 90° montaggio a soffitto, versione porta doppia, profilo a terra solo per entrata doccia.
Entrata WC senza profilo a terra / Vanity ceiling-mounted system, double door version, floor profile only at the shower entrance.
WC entrance without floor profile.

SCALA 2.5:1

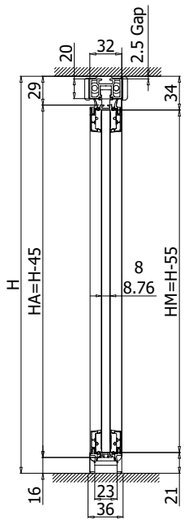

HM = H - 55
HA = H - 45

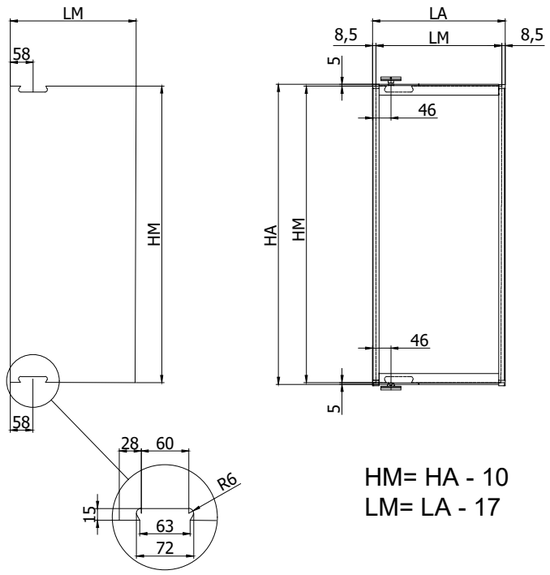

HM= HA - 10
LM= LA - 17

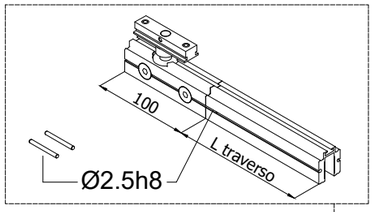

L veletta = LA - 32

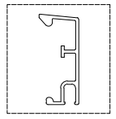

L traverso = LA - 132

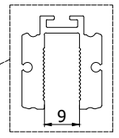

H montante = HA - 20

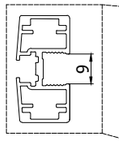

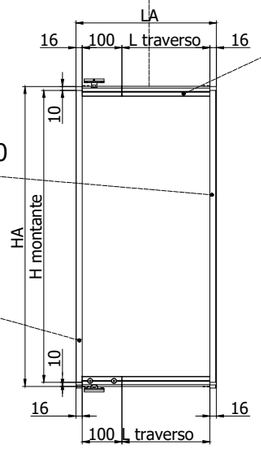

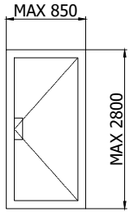

SCALA 1:1

Ultimo aggiornamento: 17/04/2026 xme705h

VANITY - SET 8 V/V vetro-vetro 90° montaggio a soffitto, versione porta doppia, profilo a terra solo per entrata doccia.
Entrata WC senza profilo a terra / Vanity ceiling-mounted system, double door version, floor profile only at the shower entrance.
WC entrance without floor profile.

SCALA 2.5:1

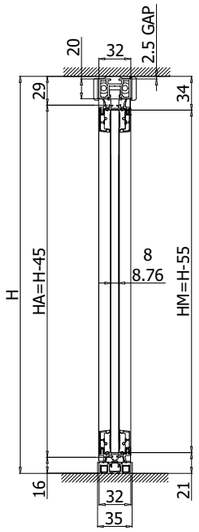

HM = H- 55
HA = H - 45

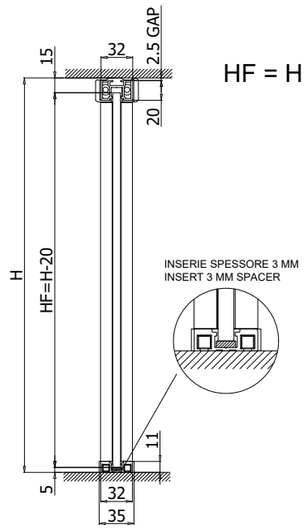

HF = H - 20

SCALA 1:1

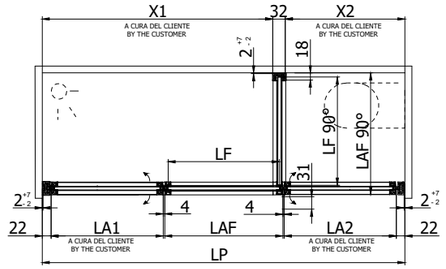

LAF = LP - [(LA1+LA2) + 52]
LF = LAF - 18
LF 90° = LAF 90° - 34

SCALA 1:1

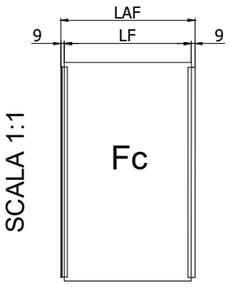

LF = LAF - 18

SCALA 1:1

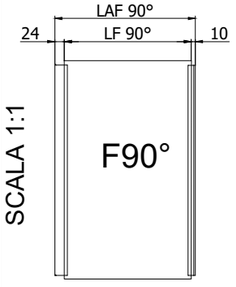

LF 90° = LAF 90° - 34

LB3 sup = LP - 42

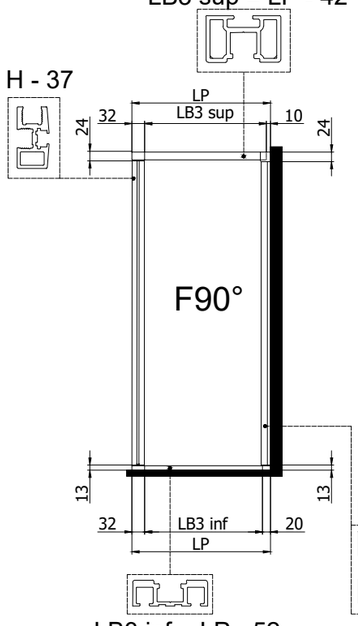

LB3 inf = LP - 52

LB1 sup = X1 - 10

LB2 sup = X2 - 10

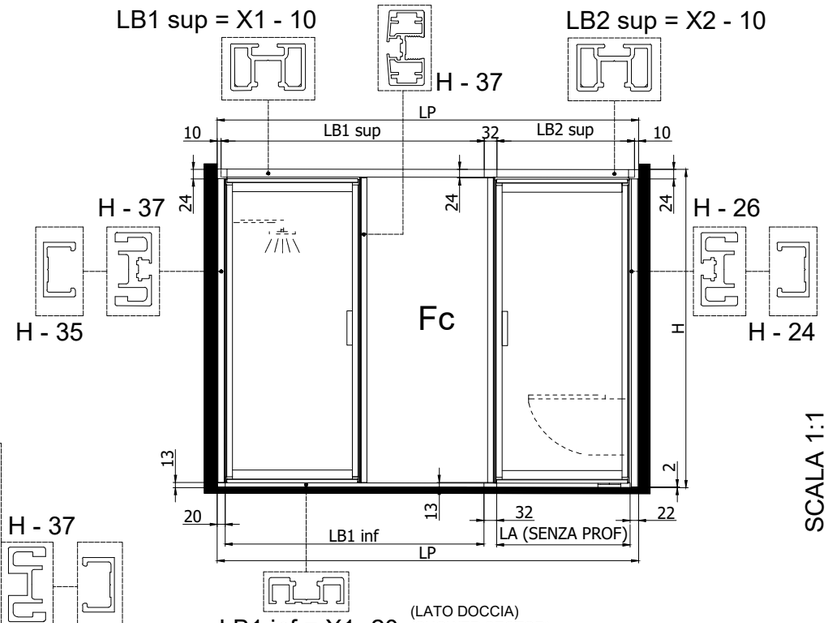

LB1 inf = X1 -20 (LATO DOCCIA) (SHOWER SECTOR)

SCALA 1:1

Ultimo aggiornamento: 17/04/2026 xme705h

VANITY - SET 8 V/V vetro-vetro 90° montaggio a soffitto, versione porta doppia, profilo a terra solo per entrata doccia.
Entrata WC senza profilo a terra / Vanity ceiling-mounted system, double door version, floor profile only at the shower entrance.
WC entrance without floor profile.

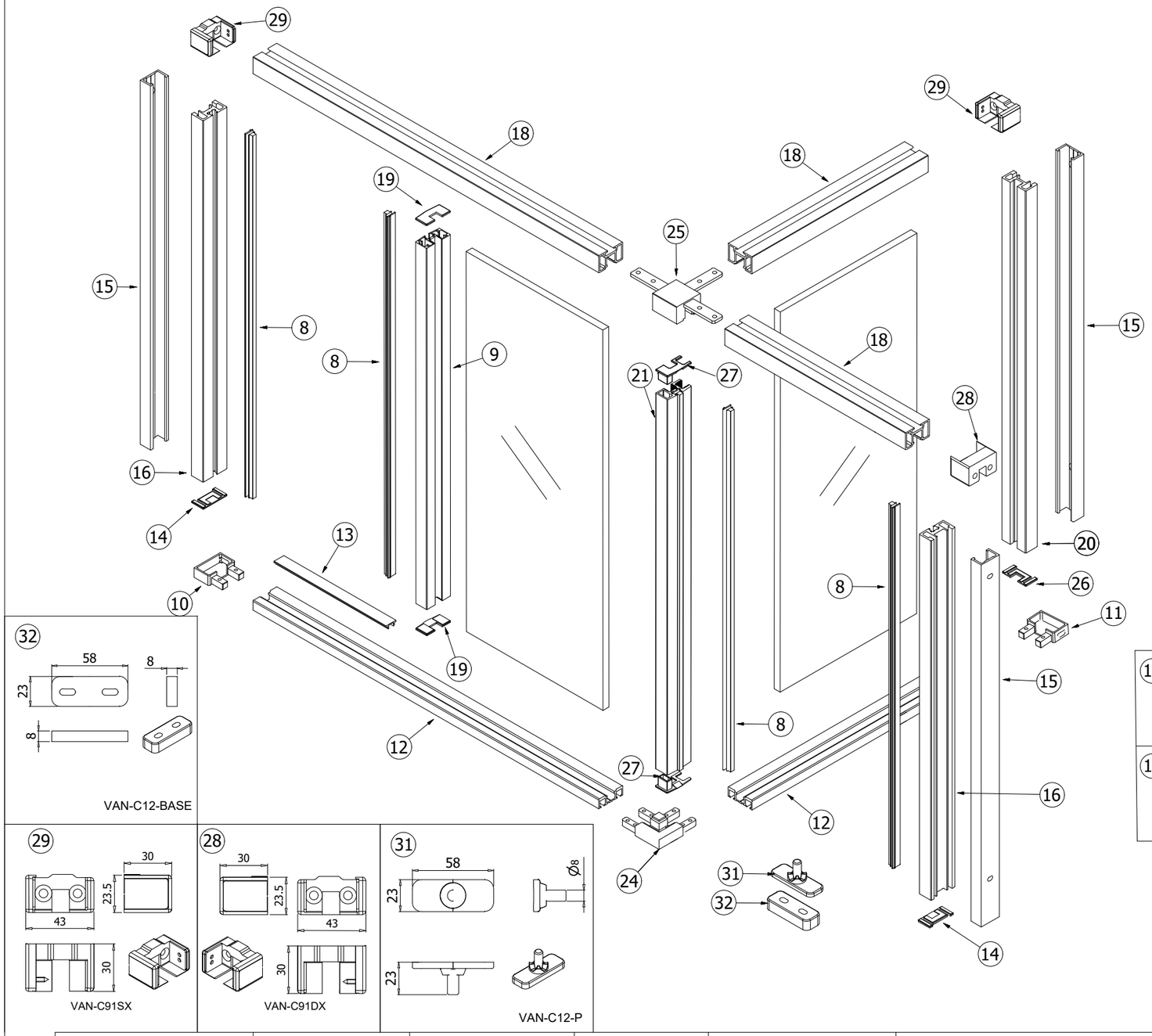

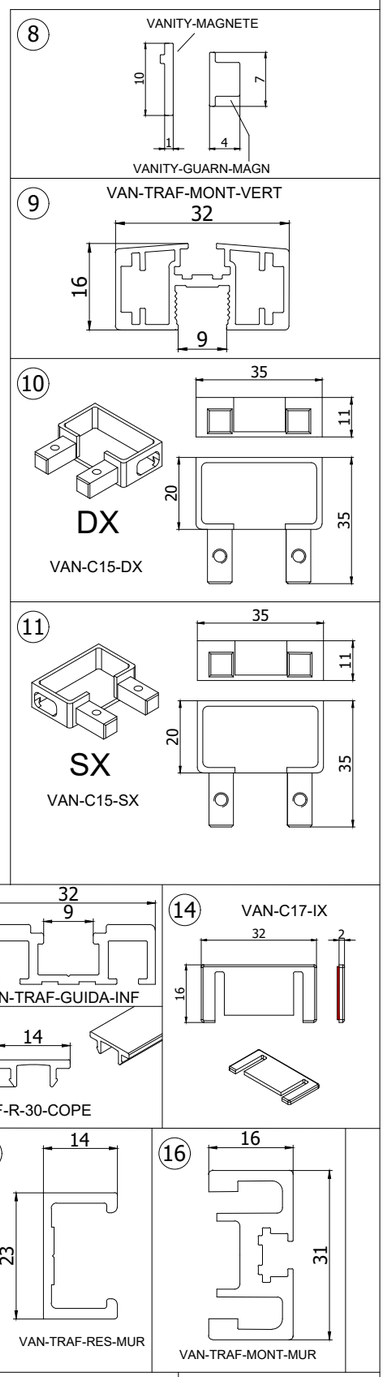

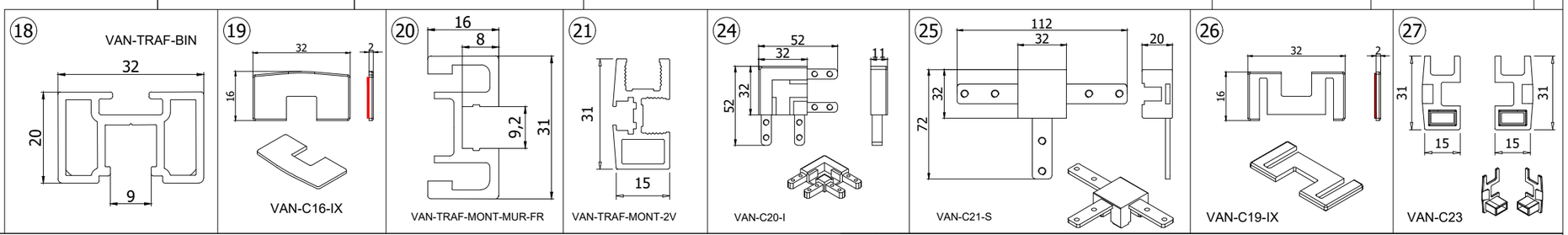

Ultimo aggiornamento: 17/04/2026

xme705h

VANITY - SET 9 montaggio a soffitto, versione porta doppia, profilo a terra solo per entrata doccia.
Entrata WC senza profilo a terra / Vanity ceiling-mounted system, double door version, floor profile only at the shower entrance.
WC entrance without floor profile.

SCALA 2.5:1

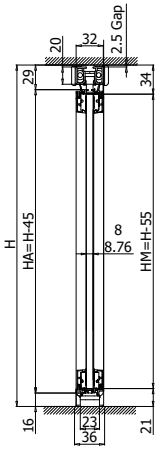

HM = H - 55
HA = H - 45

SCALA 1:1

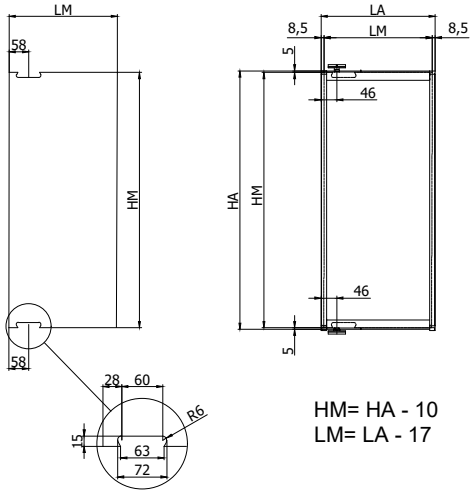

HM= HA - 10
LM= LA - 17

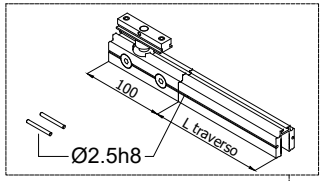

L veletta = LA - 32

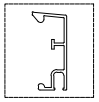

L traverso = LA - 132

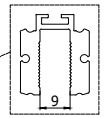

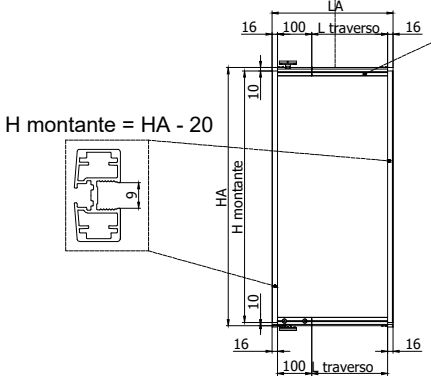

H montante = HA - 20

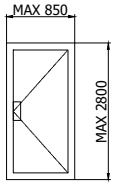

SCALA 1:1

Ultimo aggiornamento: 19/03/2026 xme705h

VANITY - SET 9 montaggio a soffitto, versione porta doppia, profilo a terra solo per entrata doccia.
Entrata WC senza profilo a terra / Vanity ceiling-mounted system, double door version, floor profile only at the shower entrance.
WC entrance without floor profile.

SCALA 2.5:1

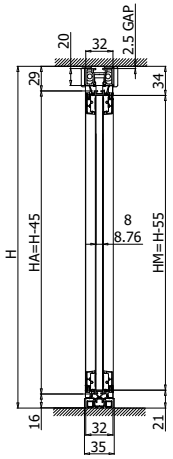

HM = H- 55
HA = H - 45

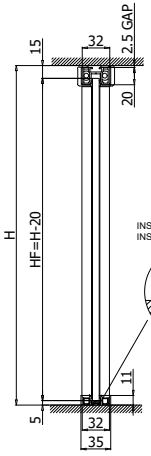

HF = H - 20

SCALA 1:1

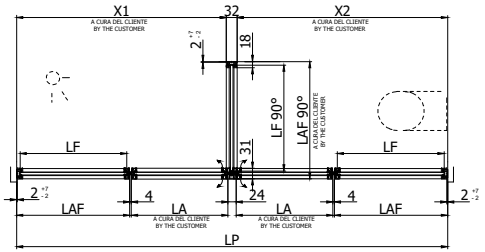

$$LAF = \frac{LP - [(LAx2)+32]}{2}$$

LF = LAF - 18

LF 90° = LAF 90° - 34

SCALA 1:1

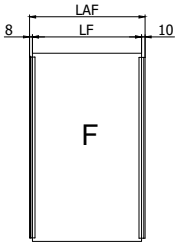

LF = LAF - 18

SCALA 1:1

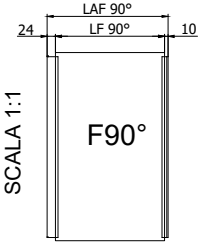

LF 90° = LAF 90° - 34

LB3 sup = LP - 42

H - 37

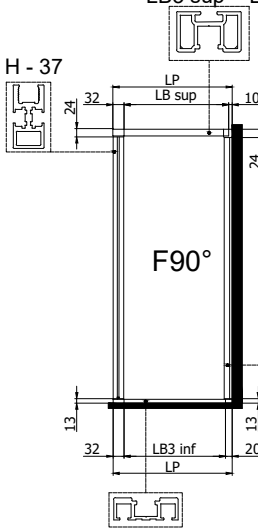

LB3 inf = LP - 52

H - 35

H - 37

H - 35

H - 37

LB1 sup = X1 - 10

LB2 sup = X2 - 10

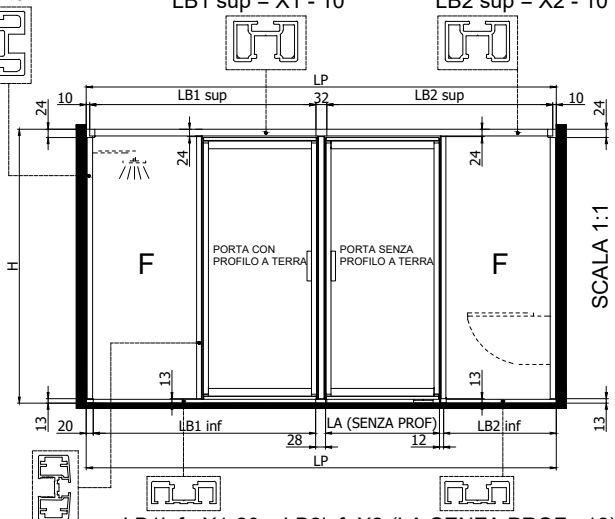

SCALA 1:1

LB1inf =X1-20
(LATO DOCCIA)
(SHOWER SECTOR)

LB2inf=X2-(LA SENZA PROF +12)

Ultimo aggiornamento: 19/03/2026 xme705h

VANITY - SET 9 montaggio a soffitto, versione porta doppia, profilo a terra solo per entrata doccia.
Entrata WC senza profilo a terra / Vanity ceiling-mounted system, double door version, floor profile only at the shower entrance.
WC entrance without floor profile.

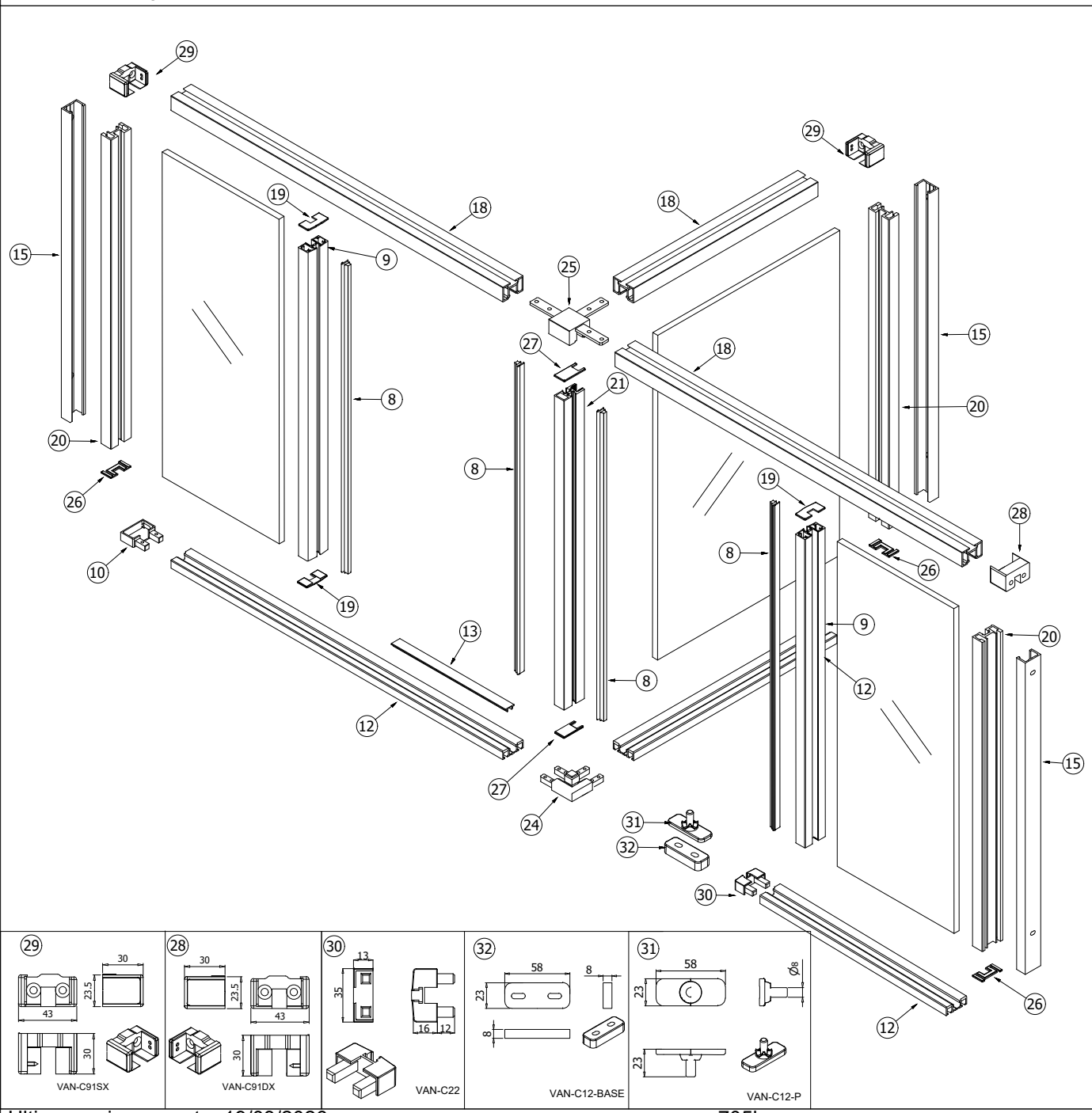

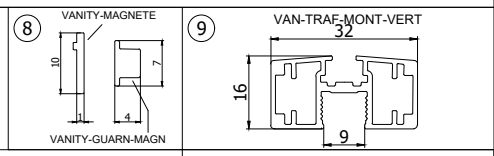

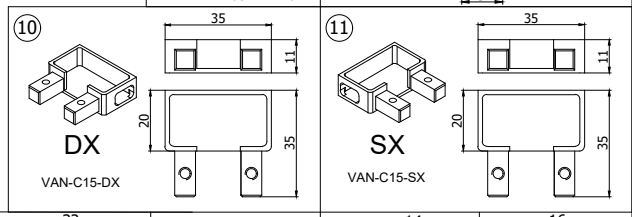

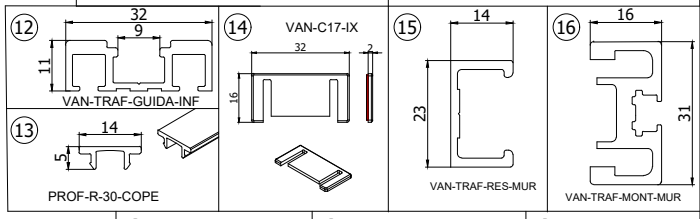

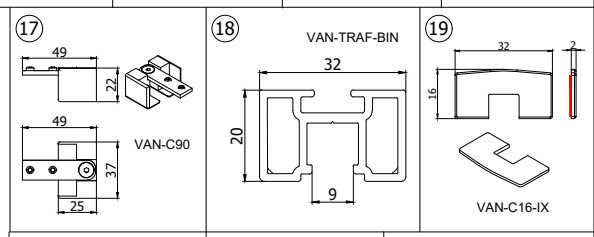

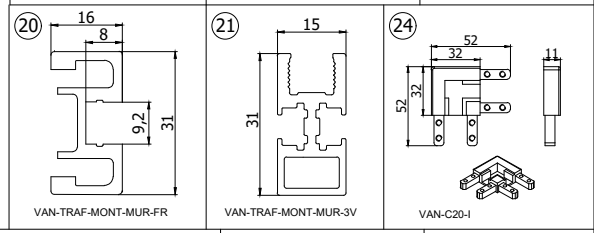

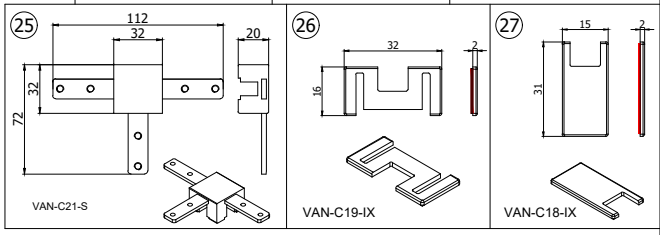

Ultimo aggiornamento: 19/03/2026 xme705h

COMPONENTI PORTA / DOOR COMPONENTS

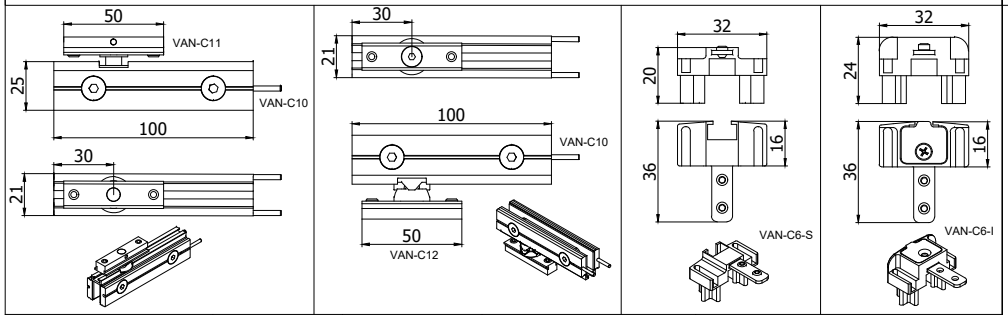

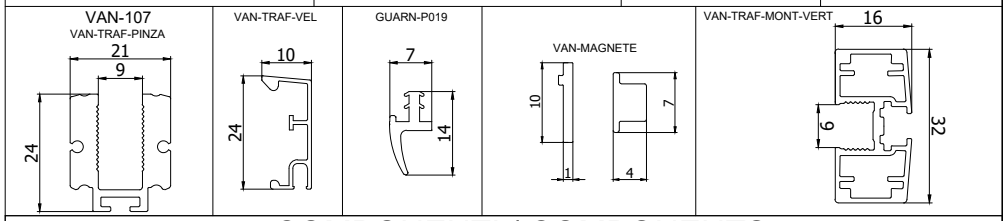

COMPONENTI / COMPONENTS

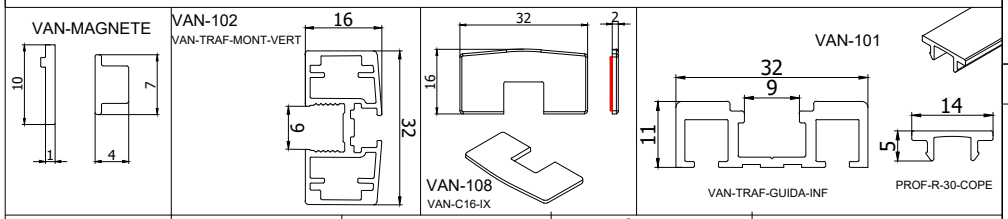

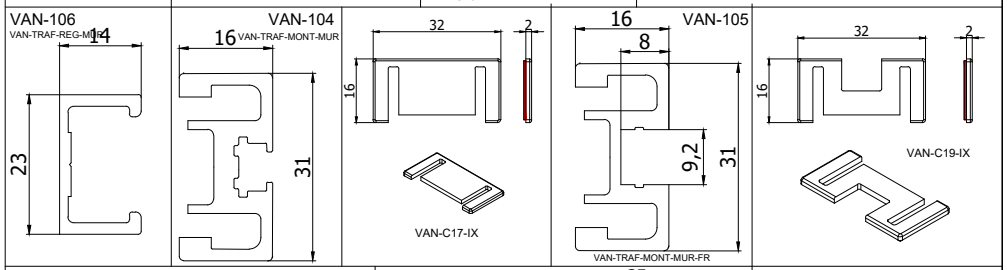

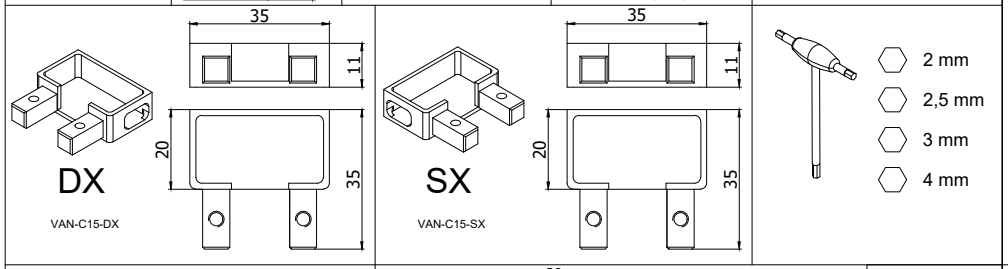

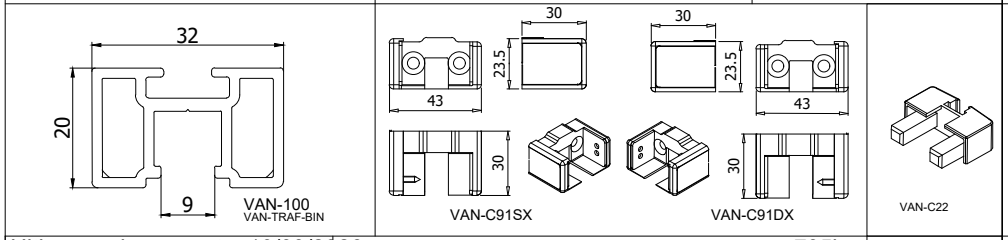

Ultimo aggiornamento: 19/03/2026 xme705h

COMPONENTI ANGOLO 90° / ANGLE 90° COMPONENTS

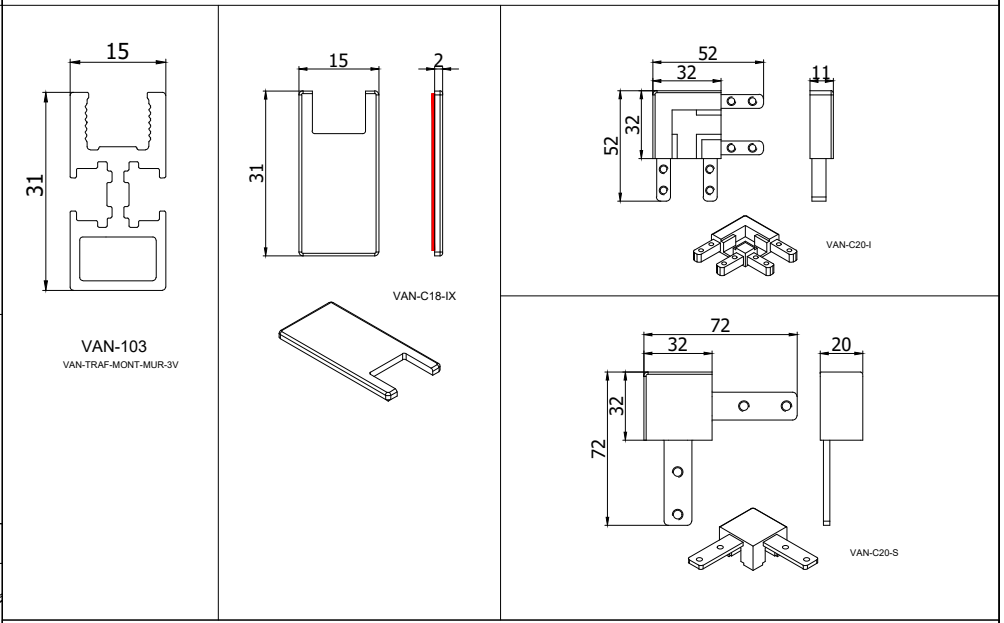

COMPONENTI 3 VIE / 3 VIE COMPONENTS

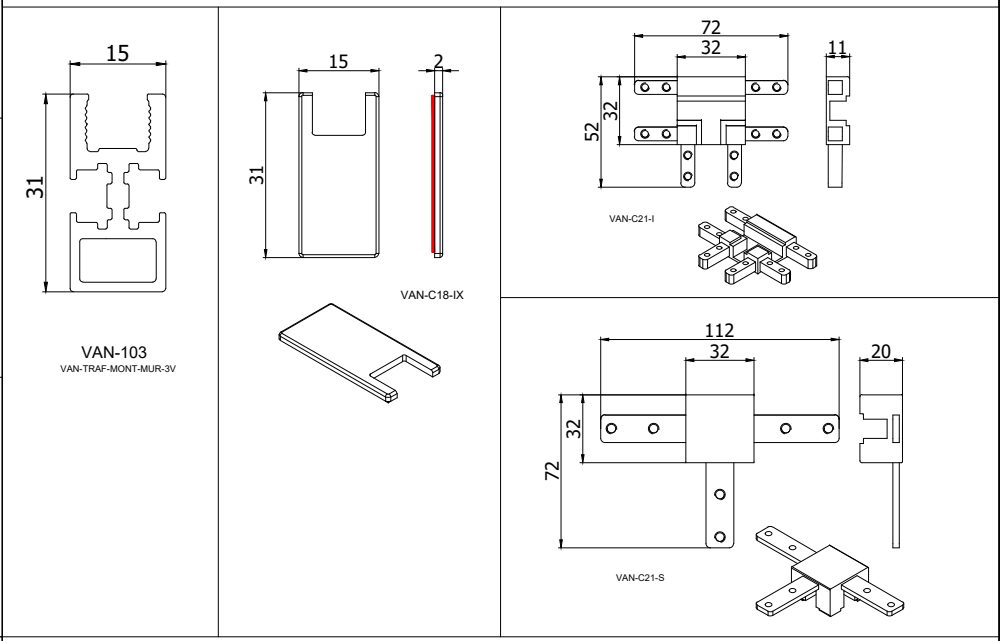

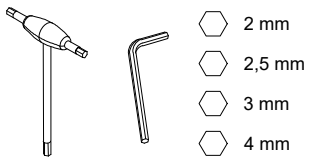

Ultimo aggiornamento: 19/03/2026 xme705h